Схема подключения адресного приемно-контрольного прибора С-2000-4 в электрощитовой.

1. Схема подключения выходов прибора для включения аварийного освещения и оповещения людей о пожаре

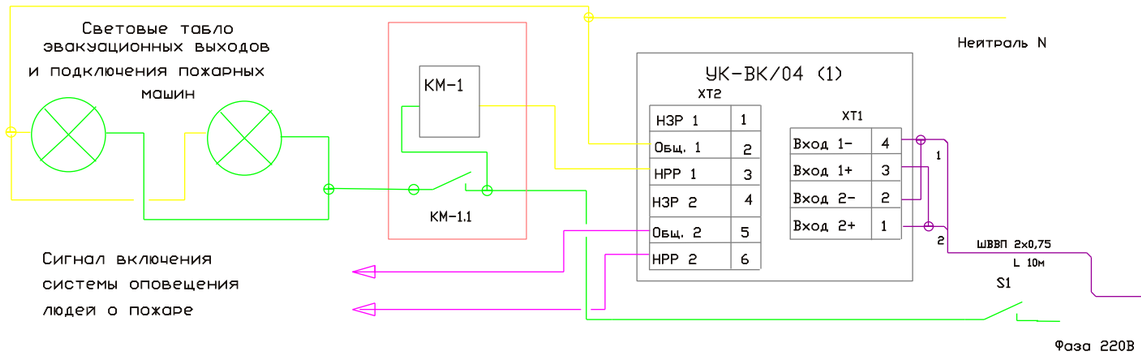

2. Схема подключения выходов прибора для включения электроклапанов дренчерных завес

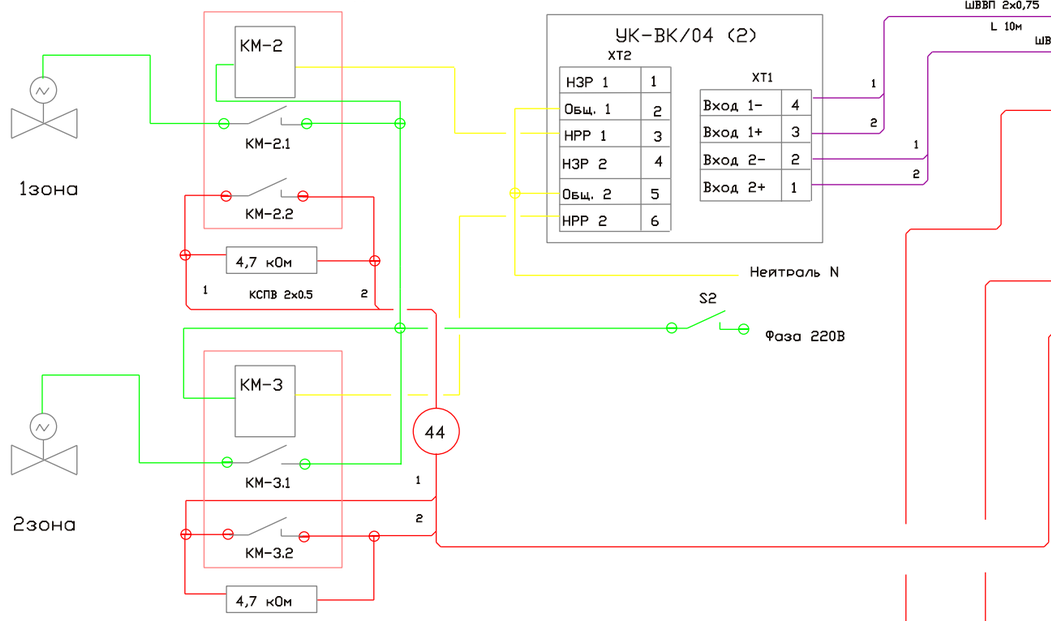

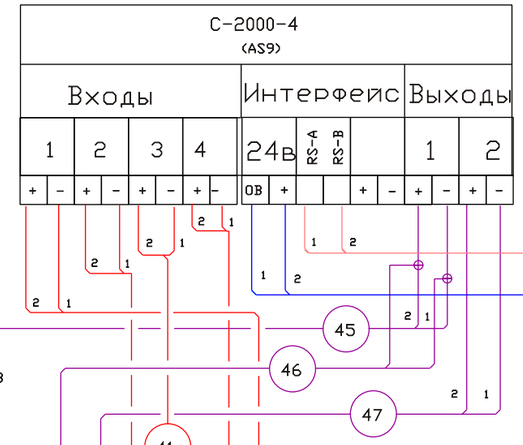

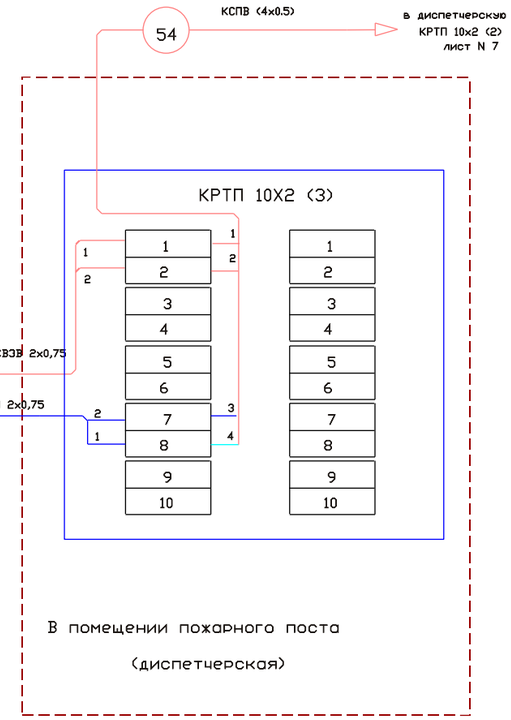

4. Схема подключения дымовых и ручных пожарных извещателей

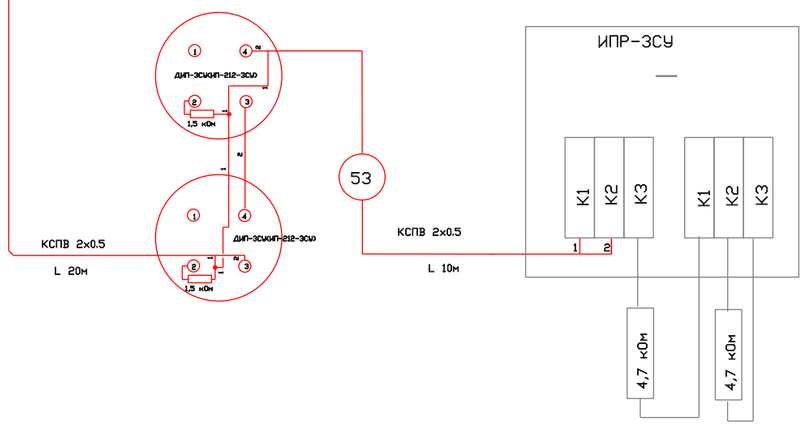

3. Схема подключения сигнальных шлейфов
"Питание основного ввода"
"Питание резервного ввода"

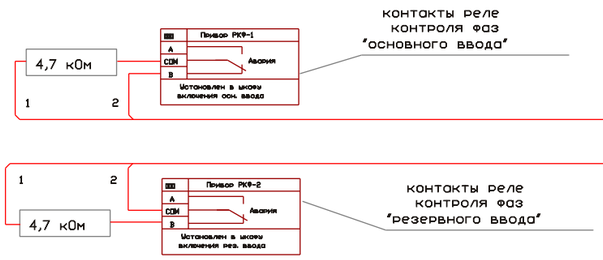

Изм	Колич	Лист	N док	Подпись	Дата

Стадия	Лист	Листов
РП	10	

ООО "Орион-проект"
г.Москва

Формат А3

согласовано

Взам. инв. N

Подпись и дата

Инвент N подлеж